AOYUE®

8800

Herramienta portátil y Compacta para desoldar

Manual de instrucciones

Gracias por adquirir la herramienta portátil y compacta para desoldar Aoyue 8800. Por favor lea este manual antes de usar el equipo. Manténgalo en un lugar accesible para futuras consultas.

WWW.SATKIT.COM

Este manual está diseñado para familiarizar e instruir al operador respecto al uso y mantenimiento adecuado del equipo. La sección de “Precauciones de Atención y Seguridad” explica los riesgos de usar dispositivos de soldadura o reajuste. Por favor lea y observe cuidadosamente las pautas con el fin de maximizar el uso y minimizar riesgos de lesiones o accidentes.

WWW.SATKIT.COM

TABLA DE CONTENIDOS

Descripción del producto 4
Especificaciones 5
Inclusiones del paquete 6
Precauciones de seguridad 7-8
Guía del panel de control 9-10
Guía de ensamblaje del soporte 10
Pautas de operación 11-13
Cuidado y mantenimiento 14-16
Guía de solución de problemas básicos 17

WWW.SAKIT.COM

DESCRIPCION DEL PRODUCTO

El Aoyue 8800 es un diseño compacto de una pistola para desoldar que integra una bomba de vacío potente, un calentador de cerámica PTC y un circuito de control de temperatura variable en una unidad portátil de mano.

- Herramienta portátil para desoldar útil para el servicio y reparación in situ.
- Alta potencia de succión en un sistema compacto.
- Conducto de filtro transparente que permite una fácil supervisión del nivel de residuos de soldadura.
- Diseño compacto que alberga una bomba de émbolo dual, un calentador PTC y controles electrónicos en un paquete sencillo de mano.
- Distancia de la punta al mango: 56 mm.
- Incluye puntas con variedad de tamaños.
- Diseñado con un bloque de alimentación separado que alberga el transformador y un fusible de seguridad.
- Con punta y mango puestos a tierra de forma adecuada por seguridad y descarga antiestática.

WWW.SAKIT.COM

ESPECIFICACIONES

PISTOLA PARA DESOLDAR*	
Entrada de energía:	**Disponible en 110V / 220V**
Dimensiones:	**225(an.) x 170 (al.) x 73(pr.) mm**
Peso:	**0.7 Kg**
Consumo de potencia:	**100 W**
Rango de temperatura:	**200°C - 460°C / 392°F - 860°F**
Elemento de calor:	**Calentador de cerámica PTC**
Voltaje de salida:	**110V / 220V**
Tipo de motor:	**Motor AC**
Tipo de bomba:	**Bomba de vacío de diafragma**

*Las especificaciones están sujetas a cambios sin previa

WWW.SATKIT.COM

INCLUSIONES DEL PAQUETE

1 unid.	Pistola para desoldar 8800 con DT-1.8 (1.8mm)
1 pza.	Soporte de pistola para desoldar 2668
1 paq.	Piezas del soporte de la pistola para desoldar (Bandeja para esponja, esponja, tornillo de fijación)
1 pza.	Punta desoldadora DT-1.5 (1.5mm)
1 pza.	Punta desoldadora DT-1.2 (1.2mm)
1 pza.	Repuesto de filtro tipo resorte 301252
1 pza.	Taladro de limpieza 20178 (mango + taladro)
1 pza.	Alfiler de limpieza 201242
1 pza.	Repuesto de tapa del filtro tipo resorte 3024X
6 pzas.	Almohadillas filtrantes (filtros redondos amarillos)
1 pza.	Etiqueta guía de temperatura en grados Fahrenheit
1 pza.	Cable de alimentación
1 pza.	Manual de instrucciones

WWW.SEKI.COM

PRECAUCIONES DE SEGURIDAD

ADVERTENCIA: El uso inadecuado puede causar lesiones serias al personal y/o daños al equipo. Por su seguridad, observe las siguientes precauciones.

- Verifique cada componente luego de abrir el paquete para asegurarse de que todo está en buenas condiciones. Si sospecha de algún daño, no utilice el artículo y reporte el problema a su proveedor.
- Apague el interruptor principal (OFF) y desconecte el equipo cuando lo mueva de un lugar a otro.
- No golpee o exponga la unidad principal (y todos sus componentes) a choques físicos. Use con cuidado para evitar daños en cualquiera de las partes.
  - Nunca deje caer o sacuda la unidad bruscamente.
  - Contiene piezas delicadas que pueden romperse si esta se cae.
- Asegúrese de que el equipo siempre esté conectado a tierra. Siempre conecte la alimentación a un tomacorrientes con puesta a tierra.
- La temperatura puede ser de hasta 480°C cuando el interruptor está encendido (ON)
  - No use este dispositivo cerca de gases inflamables,

WWW.SATKIT.COM

- No toque partes calientes que puedan causar quemaduras severas.
- No toque partes metálicas cercanas a la punta.

- Desconecte el enchufe de la fuente de alimentación si la unidad no será usada por un período largo.
  - Apague la alimentación en los descansos, si es posible.
- El proceso de soldar produce humo, use en espacios bien ventilados
- No altere esta unidad, específicamente la circuitería interna, bajo ningún concepto. **ALTO VOLTAJE** presente dentro de la unidad. **NO** intente hacer servicio al equipo.

WWW.SAKIT.COM

GUIA DEL PANEL DE CONTROL

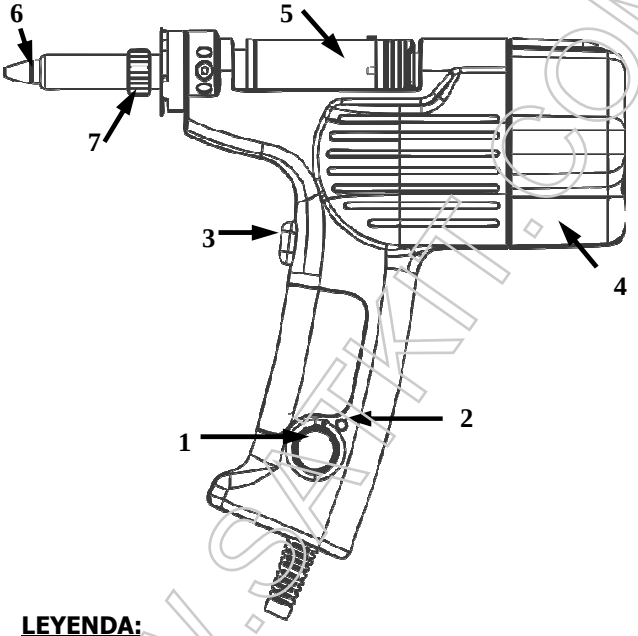

LEYENDA:

1 — Ajuste de temperatura de la pistola para desoldar

2 — Indicador LED de regulación de temperatura

3 — Disparador de la pistola para desoldar.

4 — Bomba de vacío interna.

5 — Cilindro de desechos sólidos.

6 — Punta desoldadora.

WWW.SKIL.COM

GUIA DEL PANEL DE CONTROL

Leyenda cont.:

8 — Interruptor de alimentación principal.
9 — Conector de cable de alimentación AC

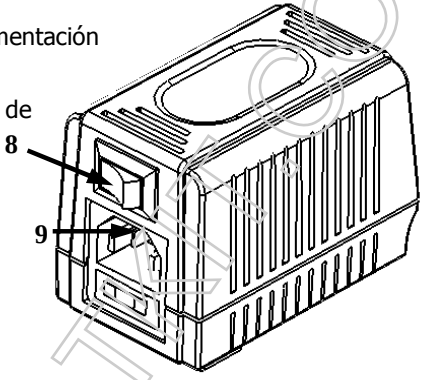

GUIA DE ENSAMBLAJE DEL SOPORTE

Nota: Debe utilizarse amplia fuerza para la fijación inicial de la bandeja. La bandeja puede ser montada y desmontada fácilmente después de

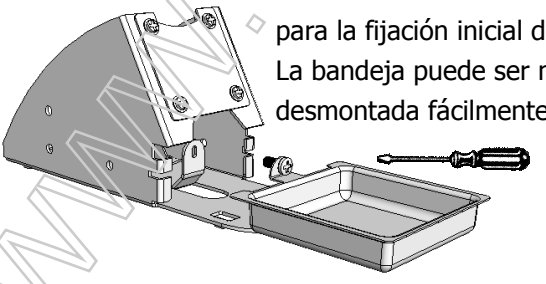

WWW.SATEL.COM

PAUTAS DE OPERACION

IMPORTANTE: Por favor consulte página guía de control para el directorio de controles y piezas.

A. PROCEDIMIENTOS INICIALES

1. Conecte el dispositivo a la fuente principal de alimentación usando el cable de alimentación provisto en el paquete.
2. Con todos los interruptores en la posición de apagado (OFF) y todos los terminales de conexión asegurados de forma adecuada, el Sistema puede ser encendido al activar el interruptor de alimentación principal ubicado en la parte de atrás del bloque de alimentación.

B. SELECCIONAR LA PUNTA DESOLDADORA

1. Asegúrese de que la punta esté fría antes de cambiarla. De no hacerlo puede dar lugar a quemaduras u otras lesiones.
2. Seleccione la punta desoldadora apropiada para el trabajo. Hay tamaños disponibles para distintas aplicaciones.
3. Desenrosque la tuerca de bloqueo de la punta desoldadora (A) para aflojar el barril metálico (B). La punta desoldadora (C) puede ser retirada para su remplazo.

WWW.SATKIT.COM

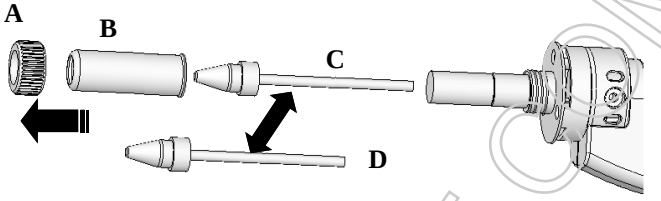

C. DESOLDAR

1. Ajuste la temperatura de la pistola para desoldar con la perilla de AJUSTE DE TEMPERATURA DE LA PISTOLA PARA DESOLDAR (1).
2. Permita que la punta de la pistola para desoldar y su barril se calienten. El indicador LED de regulación de temperatura (2) se encenderá indicando que el sistema se está calentando. El indicador LED (2) comenzará a parpadear cuando se alcance la temperatura deseada. Se ha alcanzado la temperatura en la punta.
3. Coloque la boquilla para fundir la soldadura de los componentes de agujero pasante a ser desoldados (ver Fig. 1). Asegúrese de que la soldadura esté fundida antes de accionar el motor de la bomba a través del disparador de la pistola (3). Nota: La soldadura parcialmente fundida será succionada, sin embargo, podría obstruir el barril.

WWW.SANKIT.COM

4. Si la soldadura queda atascada en el extremo del barril, limpie el barril y espere algunos minutos hasta que el barril se caliente.
5. Al pulsar el disparador de la pistola para desoldar (3), mantenga el disparador presionado por 1 o 2 segundos adicionales, debido a que las masas más grandes de soldadora pueden necesitar un mayor tiempo de succión para despejar el barril e ir al cilindro de desechos sólidos (5).
6. Para verificar que la soldadura esté fundida, observe el dorso de la placa de soldadura, si la placa no puede ser monitorizada, mueva lentamente la boquilla para desoldar (ver Fig. 2). Si la parte superior de los componentes se mueve, la soldadura está fundida. Nota: Nunca fuerce la parte superior de los componentes si no se mueven, esto significa que no se han fundido.
7. Asegúrese de que la soldadura haya sido suc-

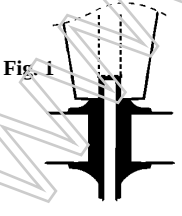
Fig. 1

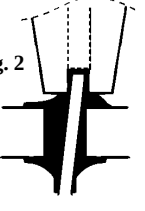
Fig. 2

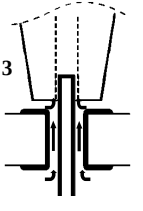
Fig. 3

WWW.SATKIT.COM

CUIDADO Y MANTENIMIENTO

A. DESOBSTRUCCIÓN

1. La vía de soldadura puede ser limpiada utilizando el alfiler de limpieza de la boquilla; use el alfiler de limpieza cuando la vía parezca obstruida.
2. Encienda la pistola para desoldar y espere que

El alfiler de limpieza pasa completamente a través del agujero.

la boquilla se caliente.

3. Inserte lentamente el alfiler de limpieza. Si el alfiler no pasa a través del agujero de la boquilla, limpie con el taladro de limpieza.
4. Inserte lentamente el taladro de limpieza mientras lo gira en el sentido de las agujas del reloj.
5. Saque el taladro de limpieza en un movimiento recto.

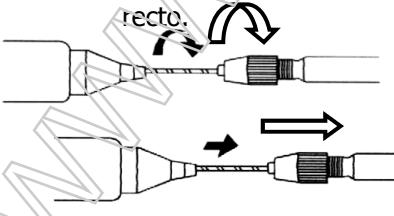

Inserte el taladro girándolo en el sentido de las agujas del reloj.

Extraiga el taladro de a poco sin girarlo.

WWW.SATKIT.COM

CUIDADO Y MANTENIMIENTO

Advertencia: Si el taladro de limpieza es forzado a entrar en la boquilla, este podría romperse.

Por favor utilice el taladro de limpieza adecuado para el diámetro de la boquilla.

Si la punta de limpieza no puede pasar a través del agujero, remplace la punta.

B. PUNTA DESOLDADORA

1. Siempre mantenga las secciones estañadas de la punta cubiertas con una pequeña cantidad de soldadura. El óxido generado en la punta de la boquilla reduce su conductividad térmica. Cubrir la punta con una pequeña cantidad de soldadura fresca asegura la obtención de máxima conductividad térmica.

C. FILTRO

1. Aplique una pequeña cantidad de gel limpiador dentro del filtro tipo resorte (F) para limpiar los desechos sólidos fácilmente.
2. Ensamblaje del filtro: inserte el filtro tipo resorte (F) en la tapa frontal (E); inserte la tapa frontal con el filtro tipo resorte acoplado al frente del barril de desechos de soldadura (G);

WWW.SAKIT.COM

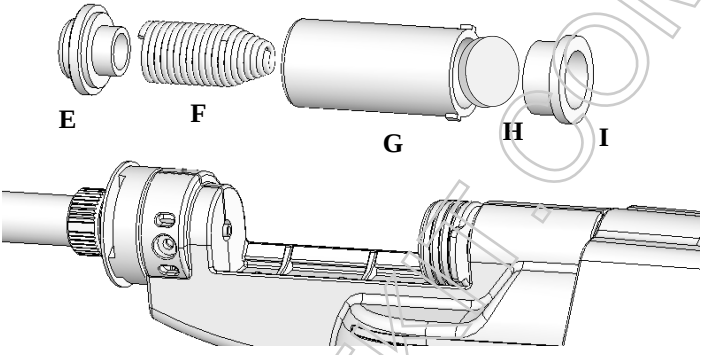

3. Inserte el ensambiado del barril de filtro tirando del tapón por resorte y luego deslizando el barril de filtro en su posición.

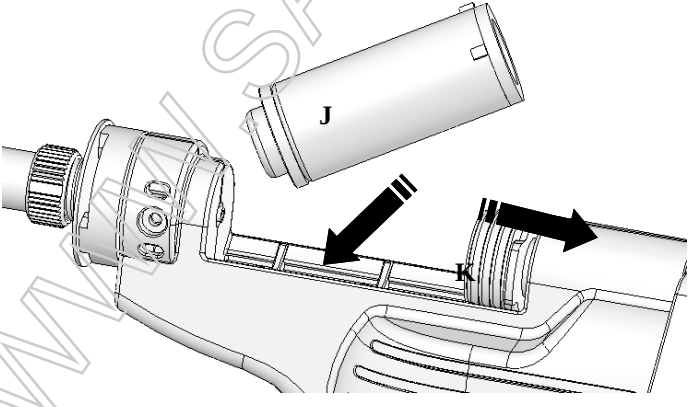

WWW.SATKIT.COM

GUIA BASICA DE SOLUCION DE PROBLEMAS

PROBLEMA 1: LA UNIDAD NO TIENE ENERGÍA

1. Compruebe si la unidad está encendida (ON).
2. Verifique el fusible. Remplace con uno del mismo tipo si está fundido.
3. Revise el cable de alimentación y asegúrese de que no hay desconexiones.
4. Compruebe que la unidad esté conectada adecuadamente a la fuente de alimentación.

PROBLEMA 2: LA PUNTA TIENE PROBLEMAS PARA FUNDIR LA SOLDADURA

Descripción: La punta desoldadora está caliente pero no es capaz de fundir soldadura. La punta podría tener alguna oxidación. o la temperatura podría estar muy baja.

SOLUCIÓN:

Limpie la punta desoldadora con nuestro limpiador de puntas TY-98 o con el sistema de limpieza de puntas Aoyue 128. Ajuste la temperatura un poco más alto hasta que la soldadura se funda.

PROBLEMA 3: LA PISTOLA PARA DESOLDAR SE CALIENTA PERO LA SUCCIÓN SE HA DETERIORADO

Descripción: El sistema tiene problemas para succionar la soldadura fundida.

SOLUCIÓN:

El filtro tipo espiral puede estar lleno o hay un bloqueo en el canal de flujo de aire. Limpie el filtro tipo resorte y la esponja y siga las instrucciones para la desobstrucción.

OTROS PROBLEMAS NO MENCIONADOS:

WWW.SMTKIT.COM

Este aparato puede ser usado por niños de 8 años en adelante y personas con capacidades físicas, sensoriales o mentales reducidas o falta de experiencia y conocimiento si a estos se les ha dado supervisión o instrucciones con respecto al uso del aparato de una forma segura y entienden los riesgos que implica. Los niños no deberán jugar con este aparato. La limpieza y el mantenimiento de usuario no debe ser ejecutada por niños sin supervisión.

Las instrucciones específicas relacionadas con la operación segura de este aparato (tal como se dan en la sección 7.12 de este estándar) serán colocadas en la sección frontal de las instrucciones de usuario.
La altura de los caracteres, medidos en letras mayúsculas, será de al menos 3 mm.
Estas instrucciones estarán también disponibles en formatos alternativos, ejemplo: en una página web.

Puede ocurrir un incendio si el aparato no es usado con cuidado, por lo tanto:

→ Tenga cuidado cuando use el aparato en lugares donde hay materiales combustibles;
→ No aplique al mismo lugar por períodos prolongado;
→ No utilice en presencia de una atmósfera explosiva;
→ Tenga cuidado de que el calor pueda ser conducido a materiales combustibles que estén fuera de vista;
→ Coloque el aparato en su base después del uso y permita que se enfríe antes de almacenarlo;
→ No deje el aparato desatendido cuando esté encendido.

Eliminación correcta de este producto

Esta marca indica que este producto no debe ser eliminado con otros residuos domésticos en la UE. Para prevenir los posibles daños al ambiente o a la salud humana que representa la eliminación incontrolada de residuos, recicle responsablemente para promover la reutilización sustentable de recursos materiales. Para devolver su dispositivo usado, utilice los Sistemas de devolución y recogida o contacte al establecimiento donde adquirió el producto. Ellos pueden

WWW.SAKTI.COM

WWW.SATKIT.COM

Distribuidor Oficial
SATKIT ELECTRONICA S.L.
http://satkit.com
Fabricante
AOYUE INTERNATIONAL LIMITED
http://www.aoyue.com

WWW.SATKIT.COM